Hauptabmessungen:
main dimensions:

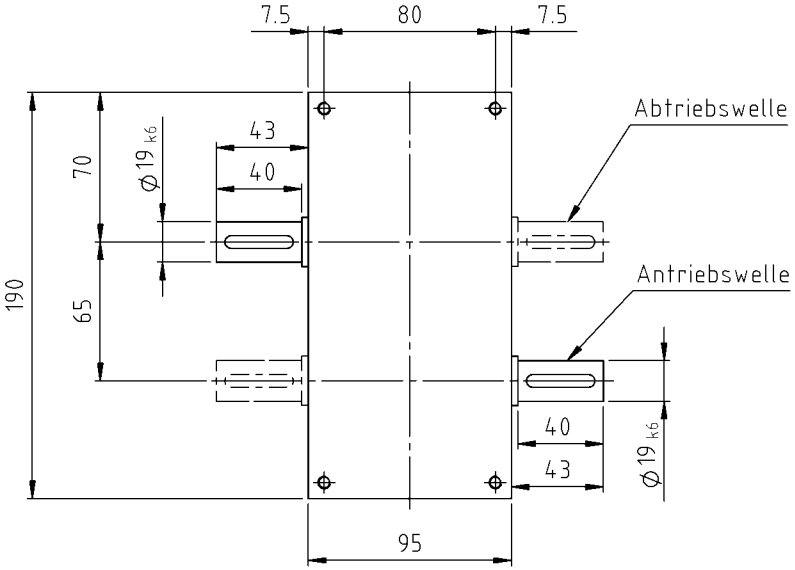

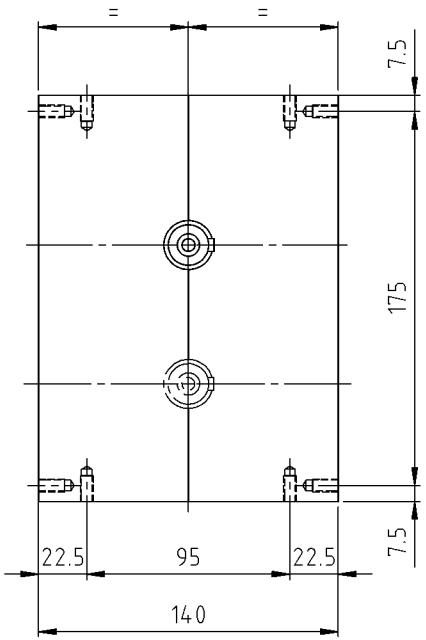

Ausführung (einseitig, beidseitig) und Position (rechts, links) der Antriebs- und Abtriebswellen frei wählbar

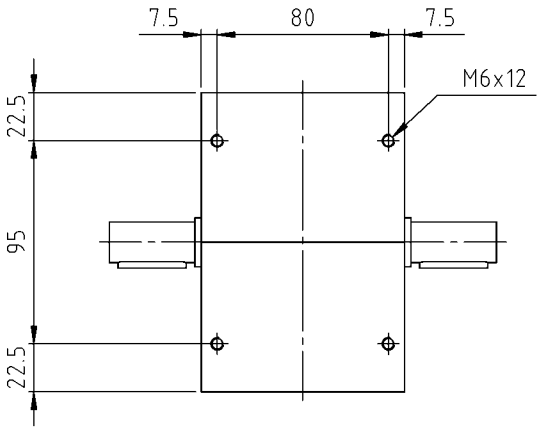

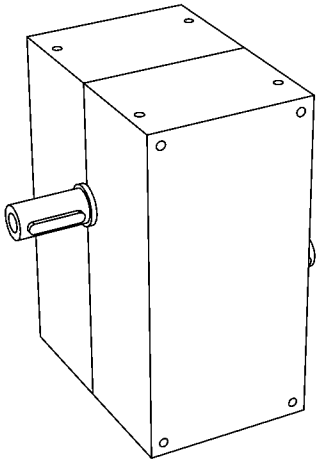

Schutzvermerk DIN ISO 16016

Parallel-Kurvengetriebe: *Parallel Cam Gearbox:*	Y065
Achsabstand: *Center Distance:*	65 mm
Ausführung: *Type configuration:*	Standardausführung *Solid shaft*
Kurvenbehandlung: *Steel Cam:*	Gehärtet und geschliffen *Hardened and ground*
Passfedermaße: *Feather key dimensions:*	DIN 6885/1
Wellenzentrierung: *Centre thread:*	DIN 332/2-DS
Gewicht: *Weight:*	ca. 10 kg

ZZ ANTRIEBE

ZZ-Antriebe GmbH
An der Tagweide 12
D-76139 Karlsruhe

Tel.: +49-(0)721-6205-0
www.zz-antriebe.de
info@zz-antriebe.de

Maße und Darstellung unverbindlich, Änderungen vorbehalten