Hauptabmessungen:
*main dimensions:*

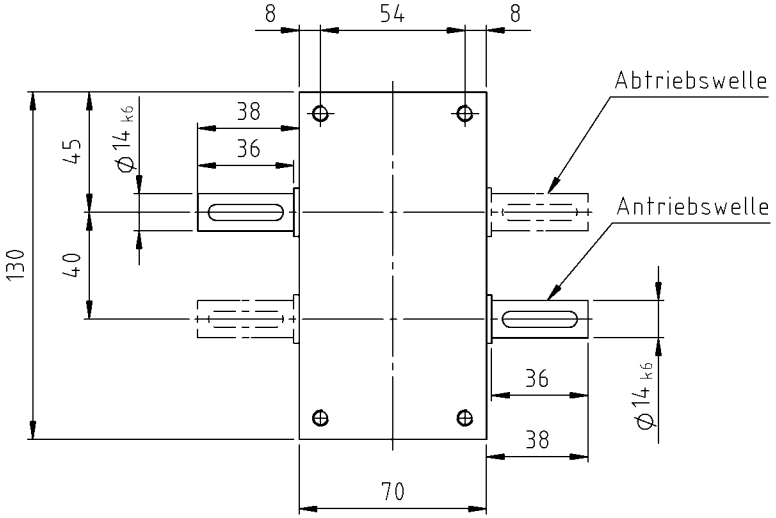


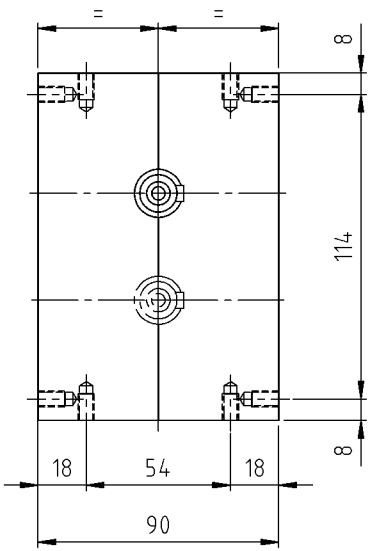


Ausführung (einseitig, beidseitig)
und Position (rechts, links) der
Antriebs- und Abtriebswellen
frei wählbar

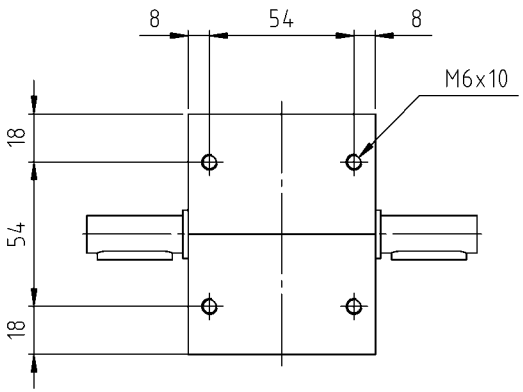


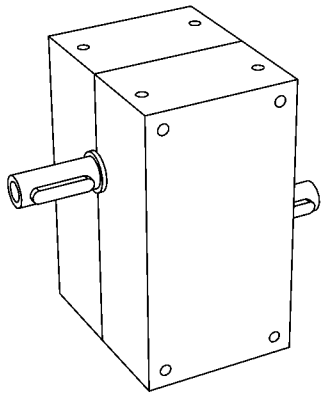

Maße und Darstellung unverbindlich, Änderungen vorbehalten

Schutzvermerk DIN ISO 16016

| Parallel-Kurvengetriebe: *Parallel Cam Gearbox:* | Y040 |
|---|---|
| Achsabstand: *Center Distance:* | 40 mm |
| Ausführung: *Type configuration:* | Standardausführung *Solid shaft* |
| Kurvenbehandlung: *Steel Cam:* | Gehärtet und geschliffen *Hardened and ground* |
| Passfedermaße: *Feather key dimensions:* | DIN 6885/1 |
| Wellenzentrierung: *Centre thread:* | DIN 332/2-DS |
| Gewicht: *Weight:* | ca. 2,5 kg |

ZZ ANTRIEBE

ZZ-Antriebe GmbH
An der Tagweide 12
D-76139 Karlsruhe

Tel.: +49-(0)721-6205-0
www.zz-antriebe.de
info@zz-antriebe.de